RSS20/20-T008

■主要諸元表/Dimensions

動作角 Operating angle	30°step and 60°step
定格電圧 Rated voltage	DC12(V)
無励磁ホールド力 Non excitating holding power	0.025(N・m)
励磁ホールド力 Excitating holding power	0.088(N・m):at.18V、±10°
直流抵抗 DC resistance	8(Ω):at20(℃)相間 8(Ω):at20(℃)correlation
インダクタンス(φ=0°) Inductance(φ=0°)	10mH(参考値、相間) 10mH (Referance value,correlation)
コイルの飽和温度上昇値 Δθs(at20℃) Saturation temperature rising rate of coil	Δθs≒6.5XW(℃) K≒6.5(℃/watt)
耐熱クラス Heat resistance class	ClassE(120℃)
絶縁抵抗 Insulation resistance	DC500Vメガー、100MΩ以上 DC500V MEGA、Over100MΩ
絶縁耐圧 Dielectric strength	AC1000V、50/60Hz、1(分/Minutes)
慣性モーメント Moment of inertia	20(g・cm²)
重量 Mass	350(g)

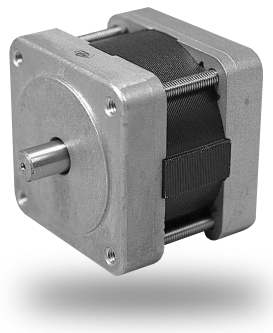

■外形寸法図/Outside dimension

mm

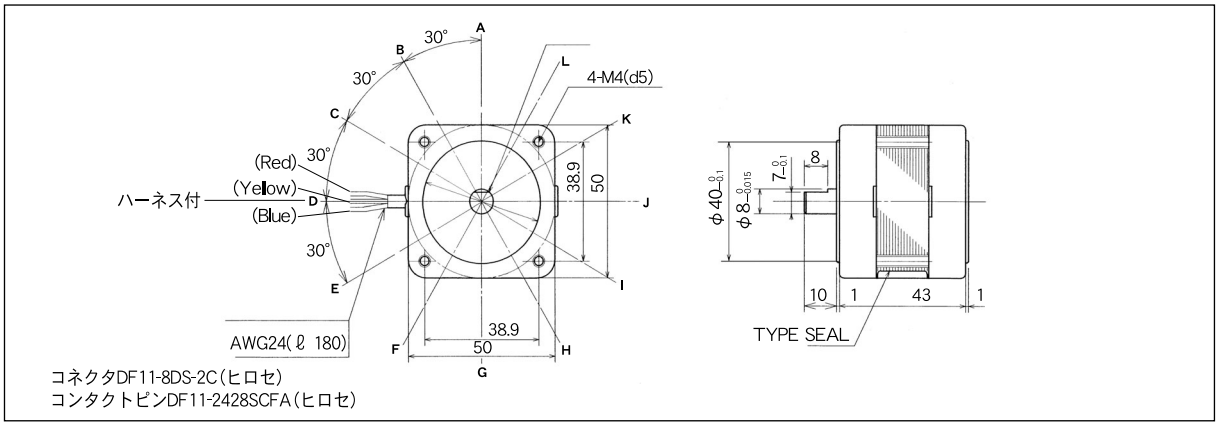

■トルク特性図

Torque characteristics

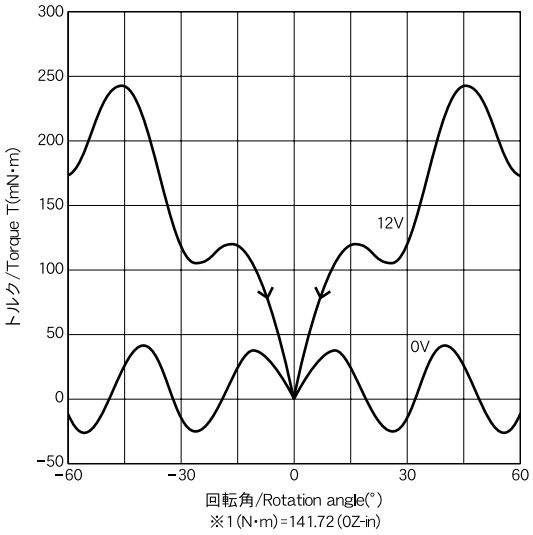

※1(N・m)=141.72(OZ-in)

■駆動方法と動作パターン

Drive system and operation pattern

30° ステップ
30° Step

0:開放
0:Free

位置 Position \ リード線色 Lead Wire Color	Red	Yellow	Blue
A	(+)	(−)	0
B	(+)	0	(−)
C	0	(+)	(−)
D	(−)	(+)	0
E	(−)	0	(+)
F	0	(−)	(+)
G	(+)	(−)	0
H	(+)	0	(−)
I	0	(+)	(−)
J	(−)	(+)	0
K	(−)	0	(+)
L	0	(−)	(+)

60° ステップ
60° Step

0:開放
0:Free

位置 Position \ リード線色 Lead Wire Color	Red	Yellow	Blue
A	(+)	(−)	0
C	0	(+)	(−)
E	(−)	0	(+)
G	(+)	(−)	0
I	0	(+)	(−)
K	(−)	0	(+)